THIS DRAWING IS UNPUBLISHED
VERBLEIBE UNVERÖFFENTLICHT ZEICHNUNG
© COPYRIGHT 2009 BY -
RELEASED FOR PUBLICATION - APR.2009
FREI FÜER VEROEFFENTLICHUNG
ALL RIGHTS RESERVED.
ALLE RECHTE VORBEHALTEN.

MATED WITH
PASSEND ZU
SEE NOT 11

PROJEKT NR.
EGATN08146

REVISIONS
ÄENDERUNGEN

P	LTR	DESCRIPTION BESCHREIBUNG	DATE	DWN	APVD
	A	DRAWING CREATED	27MAY2009	HH	FE
	A1	22POS VERSION ADDED SEE PCN E-10-004463	01MAR2010	NP	FE
	A2	NEW VERSION ADDED SEE PCN E-19-001594	30JAN2019	NP	FE

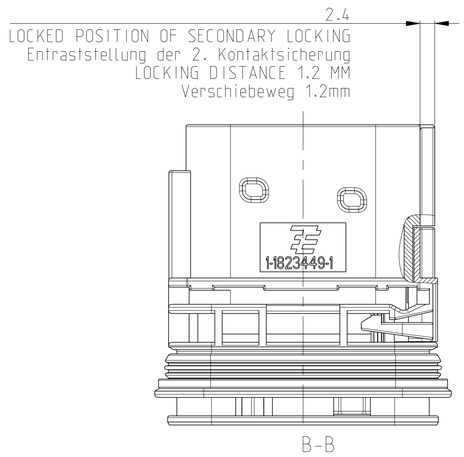

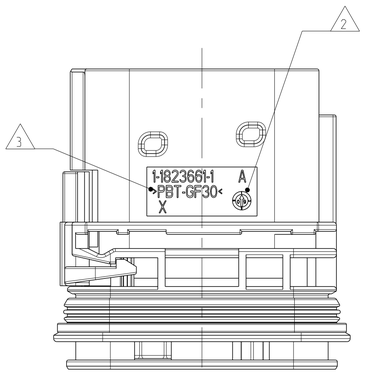

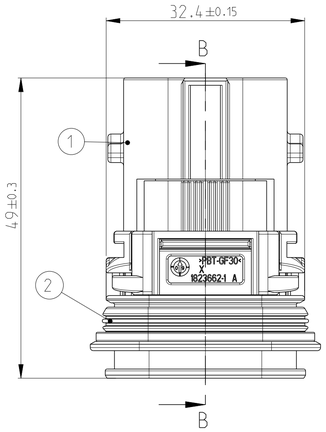

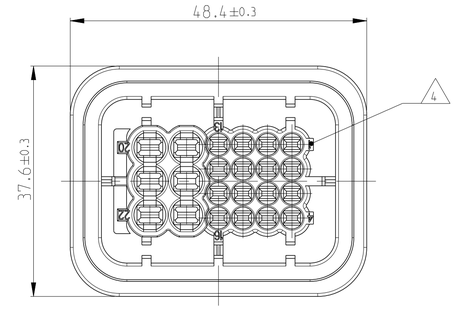

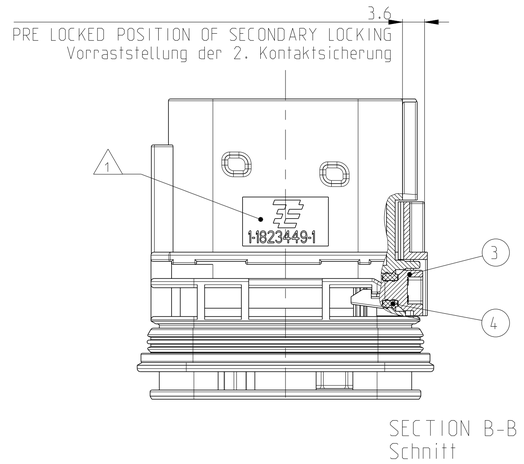

NOTES
Bemerkungen

1. TYCO ELECTRONICS (TE) SYMBOL AND PART NUMBER
   Tyco Electronics (TE) Symbol und Bestellnummer
2. PRODUCTION DATE
   Produktionsdatum
3. MATERIAL MARKING ACC. TO VDA 260
   Materialkennzeichnung nach VDA 260
4. CAVITY NUMBERING
   Kammernummerierung
5. WARPAGE TO ... PERMITTED
   Verzug zulässig bis....
6. CAVITIES MATED WITH TAB 1.6 MM
   SEE PRODUCT GROUP DRAWING
   TE NO: 1355055
   MAX. WIRESIZE: 1.0mm² FLR
   Kontaktkammern passend für Flachstecker 1.6 mm
   siehe Produkt-Gruppenzeichnung
   TE Nr. 1355055
   max. Drahtgrößenbereich: 1.0mm² FLR
7. CAVITIES MATED WITH TAB 2.8 MM
   SEE PRODUCT GROUP DRAWING
   TE NO: 1355052
   MAX. WIRESIZE: 2.5mm² FLR / AWG 12 TXL
   Kontaktkammern passend für Flachstecker 2.8 mm
   siehe Produkt-Gruppenzeichnung
   TE Nr. 1355052
   max. Drahtgrößenbereich: 2.5mm² FLR / AWG 12 TXL
8. MALFUNCTION CAUSED BY LACQUER IS NOT COVERED BY TE WARRENTY
   Funktionsbeeintraechtig. durch Lackieren liegt nicht im Einfluss und Gewaehrleistungsumfang von TE
9. LAYER PACKAGING IN CORRUGATED BOX
   Lagenverpackung im Versandkarton
10. FITS TO ADAPTER 1703806 PLUS FIXINGSLIDE 1703804
    Passend zum Adapter 1703806 plus Fixierungsschieber 1703804
11. FITS TO TE COUNTERPART 1823440
    Passend zu TE Gegenstück 1823440

CODING A
Kodierung A

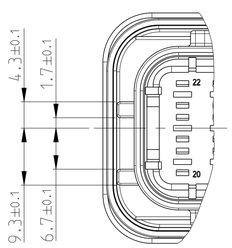

CODING B
Kodierung B

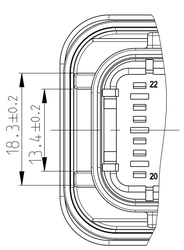

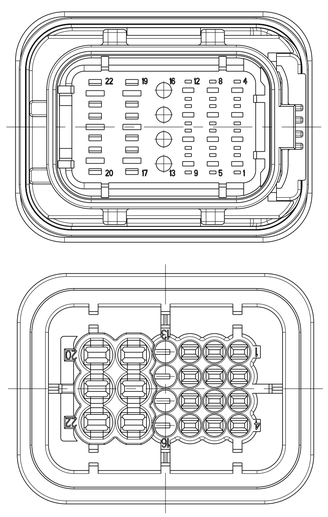

18pos.:
1-1823449-2
2-1823449-2
3-1823449-2
4-1823449-2

CAVITY 13-16 CLOSED
Kammern 13-16 verschlossen

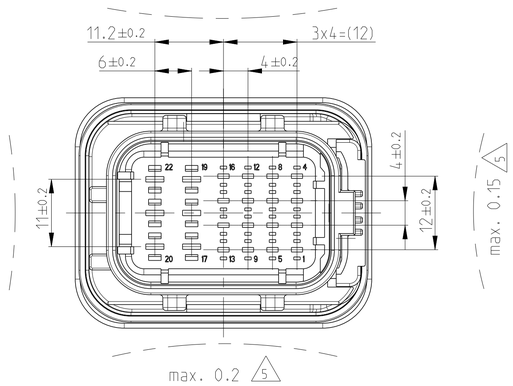

CODING A AS SHOWN
Kodierung A wie gezeigt

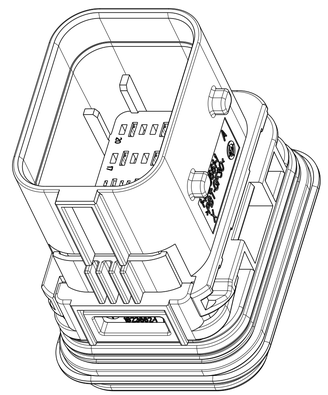

CODING C
Kodierung C

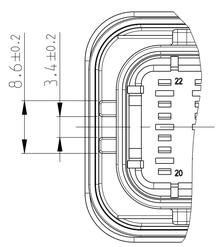

CODING D
Kodierung D

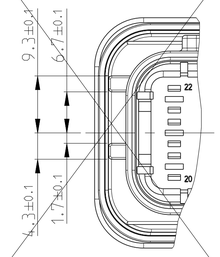

									A2	A2	A1	
1	1	1	A	1	A	A	A					REV.
1-1823449-2	1-1823449-2	1-1823449-2	1-1823449-2	3-1823449-1	3-1823449-1	2-1823449-1	1-1823449-1					TE ORDER NO. TE Bestell-Nr.
1	1	1	1	1	1	1	1	MVQ	NATURE natur	SEAL FOR SECONDARY LOCKING DEVICE Dichtung für 2. Kontaktsicherung	G	4
1	1	1	1	1	1	1	1	PA66-GF30-V0	YELLOW gelb	SECONDARY LOCKING DEVICE Zweite Kontaktsicherung	A	3
1	1	1	1	1	1	1	1	MVQ	ORANGE orange	SEAL FOR TAB HOUSING Dichtung für Flachsteckergehäuse	A	2
1								PBT-GF30-V0	GREEN grün	18pos., TAB HOUSING, SEALED, COD D 18pol. Flachsteckergehaeuse, Kodierung D	1	1
	1							PBT-GF30-V0	BLUE blau	18pos., TAB HOUSING, SEALED, COD C 18pol. Flachsteckergehaeuse, Kodierung C	1	1
		1						PBT-GF30-V0	GREY grau	18pos., TAB HOUSING, SEALED, COD B 18pol. Flachsteckergehaeuse, Kodierung B	1	1
			1					PBT-GF30-V0	BLACK schwarz	18pos., TAB HOUSING, SEALED, COD A 18pol. Flachsteckergehaeuse, Kodierung A	A	1
				1				PBT-GF30-V0	GREEN grün	22pos., TAB HOUSING, SEALED, COD D 22pol. Flachsteckergehaeuse, Kodierung D	1	1
					1			PBT-GF30-V0	BLUE blau	22pos., TAB HOUSING, SEALED, COD C 22pol. Flachsteckergehaeuse, Kodierung C	A	1
						1		PBT-GF30-V0	GREY grau	22pos., TAB HOUSING, SEALED, COD B 22pol. Flachsteckergehaeuse, Kodierung B	A	1
							1	PBT-GF30-V0	BLACK schwarz	22pos., TAB HOUSING, SEALED, COD A 22pol. Flachsteckergehaeuse, Kodierung A	A	1
			QUANTITY Stueck					MAT.	COLOUR Farbe	DESCRIPTION Beschreibung	REV.	ITEM

THIS DRAWING IS A CONTROLLED DOCUMENT.
DIESES ZEICHNUNGSDOKUMENT WIRD DURCH APVD KONTROLLIERT.
ANDERUNGEN, SO DEM TECHNISCHEN FORTSCHRITT DIENEN, SIND ZUGELASSEN.
VON ZWEIFEL UETERMATTEN ANWENDUNGSFRAGEN SIE BITTE ANTRAGE.

DIMENSIONS: MASSEINHEITEN: mm
TOLERANCES UNLESS OTHERWISE SPECIFIED: ACC. TO ISO 8015 ACC. TO DIN 16901-140
0-PLC ±0
1 PLC ±0.1
2 PLC ±0.2
3 PLC ±0.3
4 PLC ±0.4
ANGLES/WINKEL ±2°

MATERIAL: SEE TABLE / siehe Tabelle
FINISH/OBERFLAECHE/FARBE: SEE TABLE / siehe Tabelle

DWN 29APR2009 H. Hinrichs
CHK 13MAY2009 F. Eltrop
APVD 15MAY2009 C. Eberwein
PRODUCT SPEC PRODUKTSPEZ. 108-94025
APPLICATION SPEC VERARBEITUNGSSPEZ. 114-18993
WEIGHT GEWICHT 39g

TE Connectivity

NAME
22POS. MIXED
TAB HOUSING, SEALED
22pol. 1.6/2.8mm Flachsteckergehaeuse

SIZE A1 | CAGE CODE 00779 | DRAWING NO ZEICHNUNGS-NR. C-1823449 | RESTRICTED TO NUR FUER

CUSTOMER DRAWING /KUNDENZEICHNUNG | SCALE MASSSTAB 2:1 | SHEET BLATT 1 OF VON 1 | REV A2

4805 (3/13)